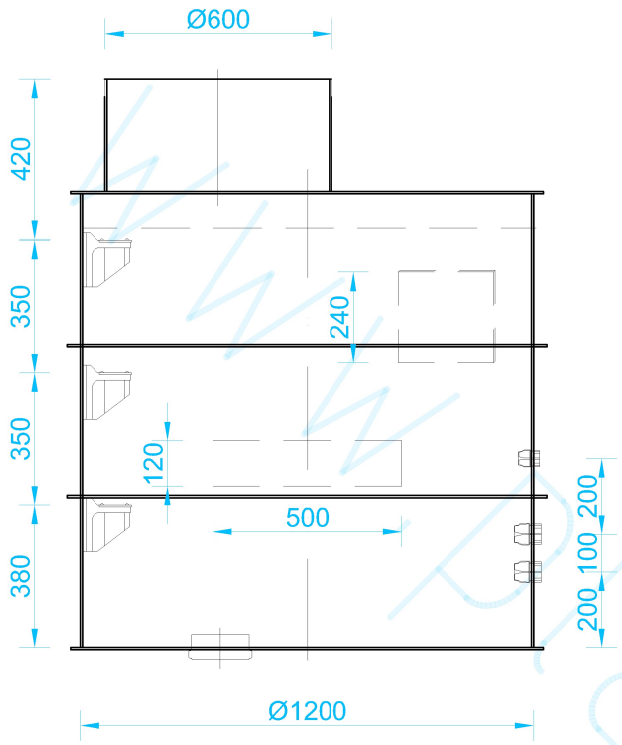

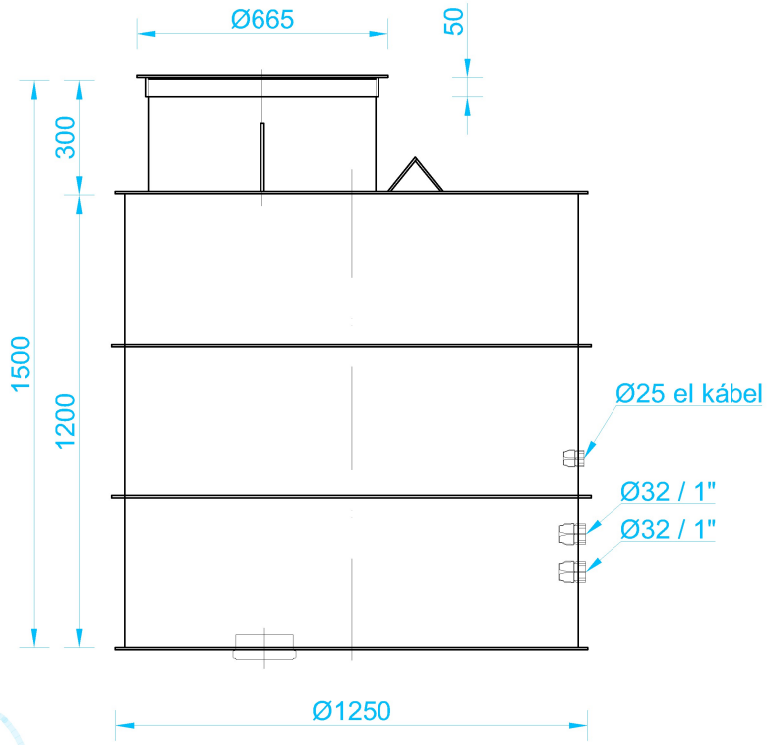

a	b	c
ø110	338	249
ø125	342	255
ø140/160	377	300
ø200	389	315

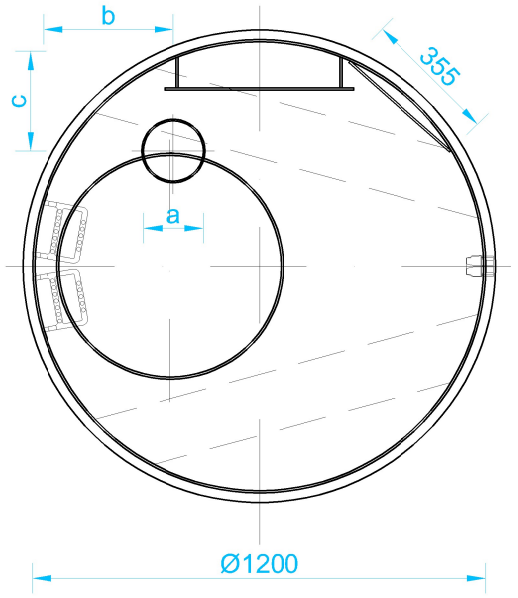

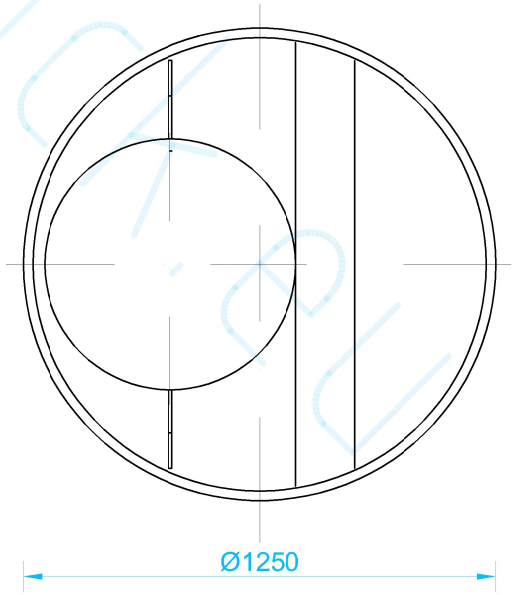

www.plastick.sk

VYPRACOVAL ADRIÁN JURČO		SYMBOL	ZMENA	DÁTUM	PODPIS
KONTROLOVAL					
ROZMERY VÝKRESOVÉHO LISTU A4 297x420	DÁTUM VYHOTOVENIA 14.12.2023				
MATERIÁL PP - polypropylén	TRIEDA ODPADU 12 01 03	Pavol Dunaj - Jurčo PLASTICK			
ROZMER, POLOTOVAR	ø1200 x 1500 , PP				
HODNOTENIE STAVU POVRCHU	VŠEOBECNÉ TOLERANCIE	NÁZOV Studničná šachta SSVA1,2x1,5			
METÓDA ZOBRAZOVANIA	MIERKA 1:20	ČÍSLO VÝKRESU 00-00-20	LIST ČÍSLO 1		